FOGLIO ISTRUZIONI DI MONTAGGIO

avidsen

Braccio oscillante per porte basculanti a contrappesi e/o a molle

cod. 104953

Il braccio oscillante **Avidsen** è un accessorio strettamente necessario ai Kit **OPEN BOX** per poter aprire una porta del tipo basculante sia a contrappesi che a molle.
Il braccio può essere montato al centro del portone oppure leggermente a lato della maniglia di apertura.
Questo braccio oscillante è universale e si adatta all'utilizzo anche con altri kit di simile fattura (composti da un binario e un motore da fissare al soffitto e una slitta di trazione sia a catena che a cavo).

Verifiche da fare prima dell'installazione:

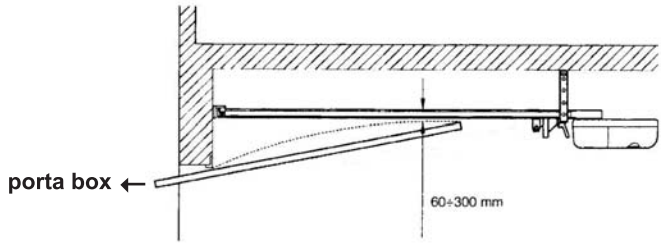

Fig. 1

Verificare che: la distanza minima tra la rotaia e il punto massimo raggiunto nella corsa del bordo superiore del portone, abbia un valore minimo di 60mm (fig.1). In caso contrario il braccio non potrà essere installato.

1 - Installazione:

Montare i vari componenti del braccio come mostrato nell'espoloso fig. 2

Legenda		
n°	Descrizione	Quantità
1	Binario	1
2	Inserto a Bussola in metallo 10x28 mm	4
3	Rotelle di guida in teflon 22.5x27mm	4
4,20	Piastra	2
5	Rondella piana 10 mm (diam. Int. 5 mm)	4
6	Dado M 5	4
7	Rondella piana 20 mm (diam. Int. 10.5mm)	2
8	Dado M 10	2
9	Piastra per il passaggio del cavo di sblocco di emergenza (in dotazione con il Kit Open Box)	1*
10	Viti Per il fissaggio della piastra di sblocco (non in dotazione*)	2*
11	Viti Per il fissaggio parte superiore binario (non in dotazione*)	2*
12 13 14 15	Viti, Rondelle, prolunga e dadi compresi nel Kit Open box per collegare una o più prolunghe (nel kit Open Box sono comprese 2 prolunghe e relativa minuteria)	*
16	Asta forata	1
17	Inserti a Bussola in metallo 15x11mm	4
18	Vite a testa esagonale 10x45 mm	2
19	Vite a testa esagonale 5x40 mm	4
21 22,23	Viti, rondelle e dadi per il fissaggio della parte inferiore del binario (non in dotazione*)	*

* Le viti non in dotazione vanno scelte a seconda del materiale su cui dovete fissare il binario quali: legno, alluminio, ferro o acciaio.
Per quanto riguarda le viti 11 di fissaggio del binario parte superiore si consiglia, ove possibile, di seguire lo stesso metodo di dado + rondella + vite che si usa per il fissaggio della parte inferiore.

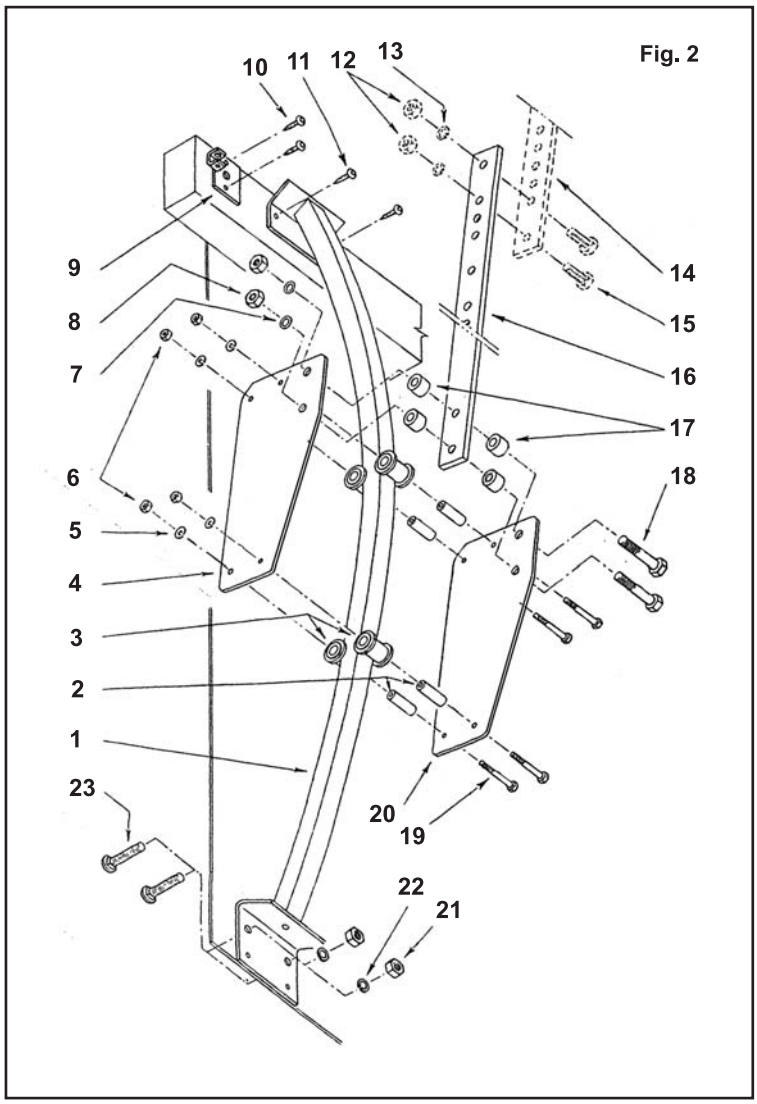

Fig. 2

2 – Fissare il braccio al portone

Il braccio deve essere fissato perfettamente in verticale come mostrato in figura 3.

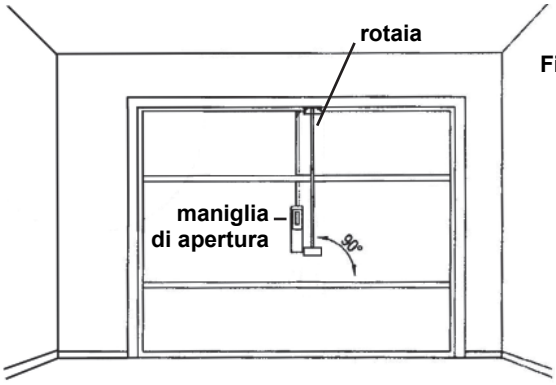

Fig. 3

- La parte superiore della slitta del braccio oscillante deve essere assolutamente fissata sul bordo superiore della porta basculante come mostrato in fig. 4.

Le viti/bulloni di fissaggio non sono fornite con il kit in quanto la scelta va fatta a seconda del tipo di materiale usato.
Si consiglia di seguire il metodo mostrato nell'esploso con il dado + vite + rondella piana (all'esterno) per non compromettere l'apertura della porta.

Fig. 4

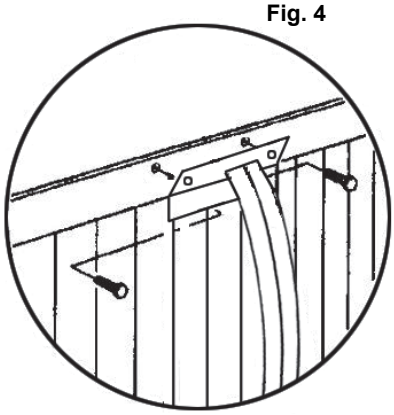

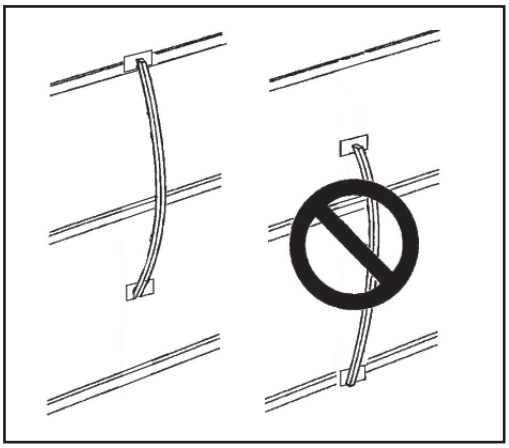

3 – Fissaggio del braccio alla slitta dell'automatismo

Il braccio va collegato alla slitta dell'automatismo (l'eventuale braccio curvo per porte sezionali va eliminato), l'unico elemento necessario è la prolunga (A), in dotazione con il kit dell'automatismo, atta a collegare il braccio curvo con la slitta come mostrato in figura 5.

Chiudere il portone e portare il corpo centrale del braccio oscillante verso il basso, distanziato di circa mezzo centimetro dal suo fine corsa naturale.
Portare l'automatismo a fine corsa di chiusura in modo da posizionare la slitta esattamente sopra il braccio.
Collegare la slitta dell'automatismo al braccio oscillante; se necessario usare la prolunga dritta.

Fig. 5

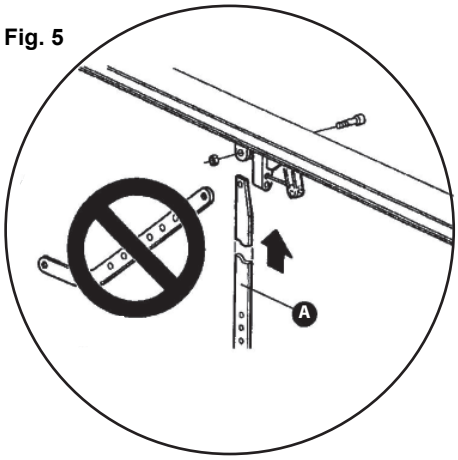

4 - Provare l'automatismo

Azionare l'automatismo ed effettuare le regolazioni di fine corsa, spinta e sensibilità agli ostacoli come da istruzioni riportate nel kit dell'automatismo.

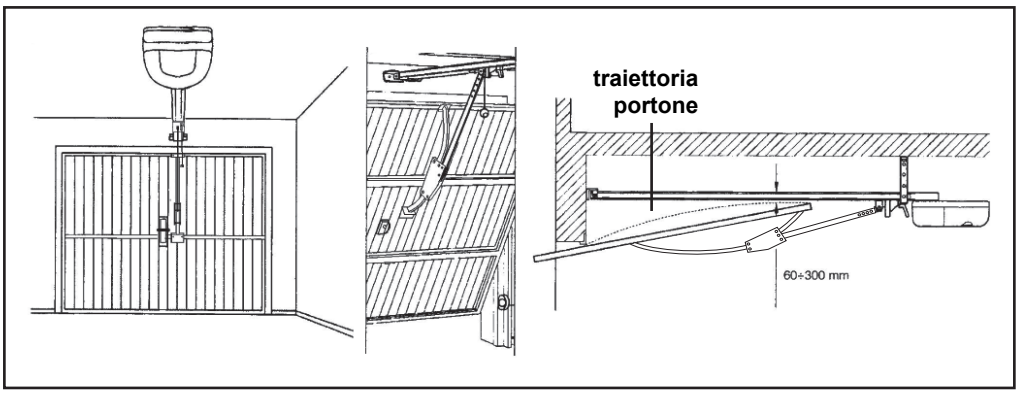

avidsen
Assistenza tecnica 5 giorni su 7
+39 02 94 94 36 91